PROFIILILAATIKOIDEN ASENNUS- JA SÄÄTÖOHJE
MONTERINGSANVISNINGAR FÖR PROFIL BOXSYSTEM
PROFILE DRAWER ASSEMBLY AND ADJUSTMENT INSTRUCTIONS

1. Etusarjakiinnikkeen asentaminen / Monteringen av frontbeslag / Installing of front attachment

- Aseta etusarjakiinnike porausreikien päälle. Paina kiinnike reikien pohjaan.
  Placera frontfästet på borrningshålena. Tryck frontfästet in i hålena.
  Place the front bracket over the drilling holes. Press the bracket to the bottom of the holes.
- Kiristä etusarjakiinnikkeessä olevat ruuvit. / Skruva frontfästets skruvar. / Tighten the screws on the front bracket.

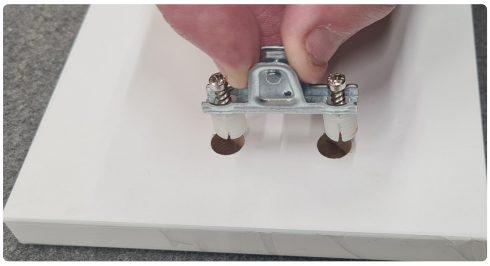

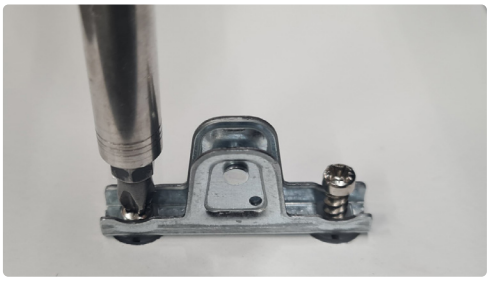

HUOM! Varmista huolellisesti työskentelyalueen puhtaus. Pienikin roska voi vaurioittaa etusarjaa. Käytä esim. pahvia pehmusteena etusarjan ja työtason välissä.

OBS! Se till att arbetsområdet är rent. Även små bit av skräp kan skada lådfronten. Man kan använda t.ex kartong mellan lådfronten och bänkskiva som skydd.

NOTE! Clean working area carefully. Even small piece of impurity may damage drawer front. Use piece of cardboard etc. between drawer front and worktop as a cushion.

2. Etusarjan kiinnittäminen ja irrottaminen / Fastsättning samt lösgöring av fronten / Attaching and detachning drawer front

HUOM! Käytä vain PZ2 kärjellä olevaa ruuvimeisseliä / OBS! Använd bara PZ2 skruvmejsel / NOTE! Use only PZ2 screwdriver

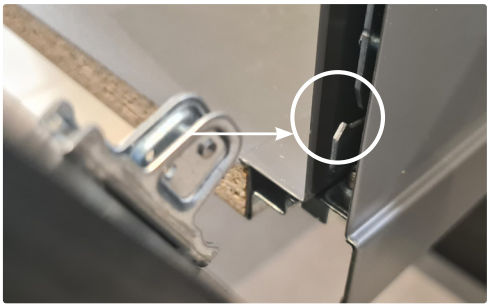

- Asennettaessa etulevyä, kohdista ensin toiselta ja sitten toiselta puolelta etusarjankiinnikkeessä oleva poikkirauta sivusarjassa olevaan koukkuun ja napsauta etusarja kiinni.
  När du installerar frontplattan, först på ena sidan och sedan på den andra sidan, rikta in tvärjärnet i den främre satsens fäste med kroken i sidosatsen och klicka på den främre satsen.
  When installing the front plate, first on one side and then on the other side, align the cross iron in the front kit bracket with the hook in the side kit and click the front kit closed.

- Aseta etusarja paikoilleen painamalla. Kuulet "klik"-äänen kun etusarja lukittuu paikoilleen.
  Sätt lådfronten på plats och tryck så att man kan hörä "klick"-ljud när fronten låser sig på sin plats.
  Place drawer front on it's place, push, "click" -sound indicates when drawer front locks on it's place.

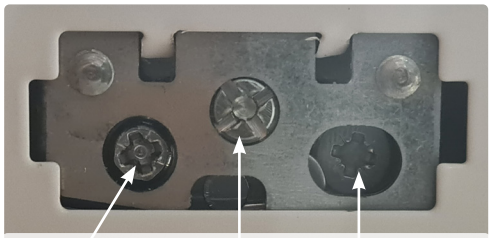

- Etusarja irtoaa lukituksesta kääntämällä kuvaan merkittyä "Etusarjan irrotus" -ruuvia laatikon oikealta ja vasemmalta puolelta.
  Lådfronten frigörs från låset genom att vrida på skruven "Etusarjan irrotus" markerad på bilden till höger och vänster sida av lådan.
  The drawer front is released from the lock by turning the "Etusarjan irrotus" screw marked in the picture on the right and left side of the box.
- Korkean laatikon kallistusta pystyt säätämään kääntämällä "Laatikon kallistuksen säätö" -ruuvia laatikon oikealta ja vasemmalta puolelta.
  Du kan justera lutningen på den höga lådan genom att vrida på skruven "Laatikon kallistuksen säätö" på höger och vänster sida av lådan.
  You can adjust the tilt of the tall drawer by turning the "Laatikon kallistuksen säätö" screw on the right and left side of the drawer.

3. Laatikon asennus kiskoille / Lådans montering på skena / Drawer assembly to slides

- Aseta runkokiskot puoliksi avattuun asentoon.
  Ställ skenorna i halft öppnat läge.
  Set the slides in the half open position.
- Aseta laatikko kiskojen päälle ja liu'uta sisään. Kuulet "klik"-äänen kun laatikko lukkiutuu paikoilleen.

  Sätt lådan på skenorna och glid in. "Klick"-ljudet indikerar när lådan låses på sin plats.

  Put drawer on slides and slide in. "Click" -sound indicates when drawer locks on its place.
- Avaa ja sulje laatikko normaalin toiminnan varmistamiseksi.
  Öppna och stäng lådan att garantera normal funktion.
  Open and close drawer to ensure normal function.

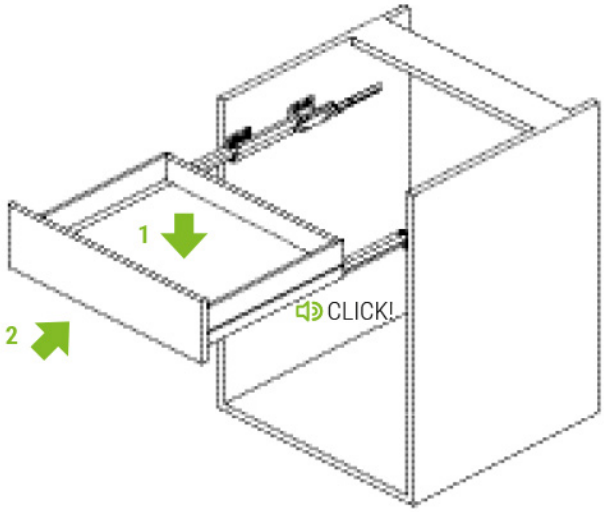

4. Laatikon irrotus kiskoilta / Borttagning av låda från skena / Drawer dismounting from slides

- Avaa laatikko osittain / Öppna lådan partiellt / Open drawer partially
- Paina molemmista laatikon sivujen sisällä olevista "liipasimista".
  Tryck på klipserna vid lådans undre sidor.
  Push the clips inside both drawer sides.
- Vedä laatikko ulos / Dra ut lådan / Pull drawer out

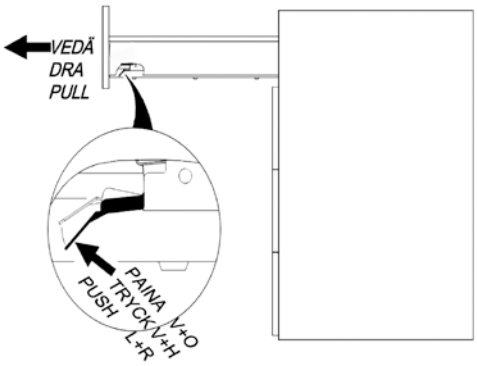

HUOM! *ÄLÄ NOSTA - KIINNITYSMEKANISMI VOI RIKKOUTUA !*

OBS! *LYFT EJ - MEKANISMEN KAN GÅ SÖNDER !*

NOTE! *DON'T LIFT - IT MAY BREAK ATTACHMENT MECHANISM !*

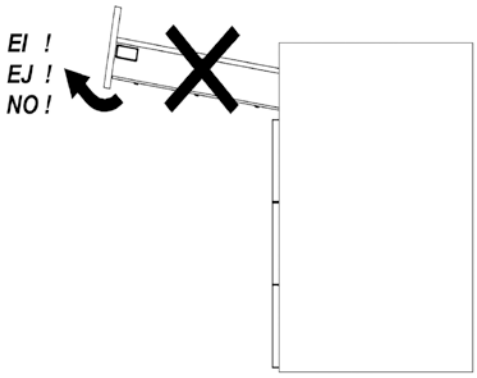

5. Säädöt / Justeringar / Adjustments

5.1 Etusarjan sivuttaissäätö / Frontstyckes vågräta justering / Horizontal adjustment

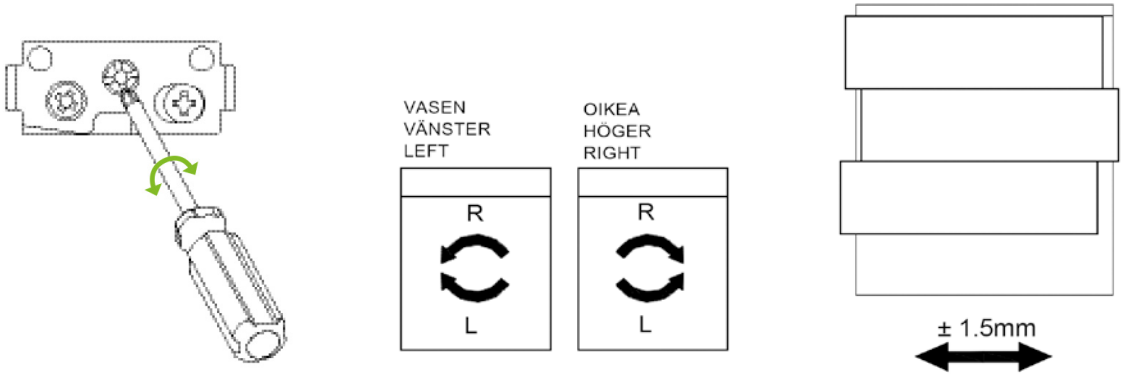

5.2 Etusarjan korkeussäätö / Frontstyckes lodräta justering / Vertical adjustment

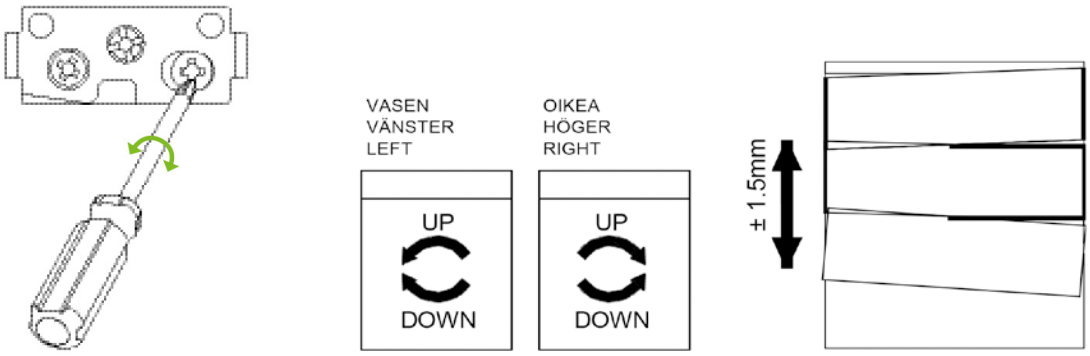

5.3 Etusarjan kallistuksen säätö / Frontstyckes vinkel justering / Tilt adjustment with railing tube

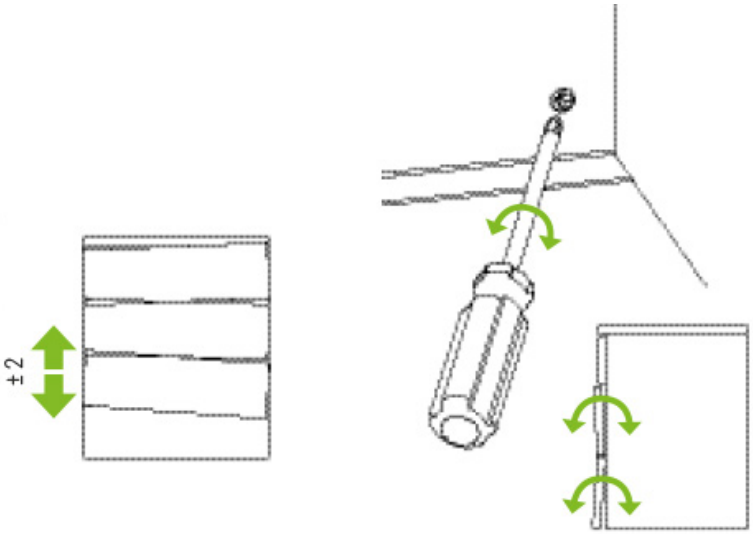

A03-12PR

TEN2 LAATIKOSTON KISKOJEN PAIKAT

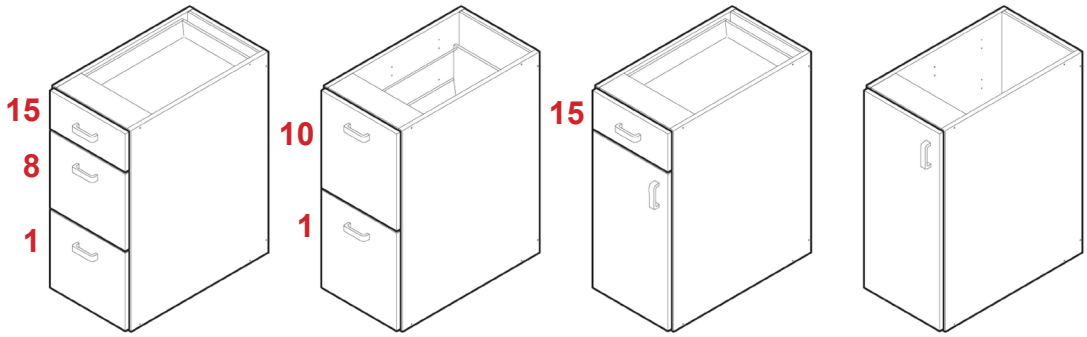

Yläkantoinen jätevaunu/korit

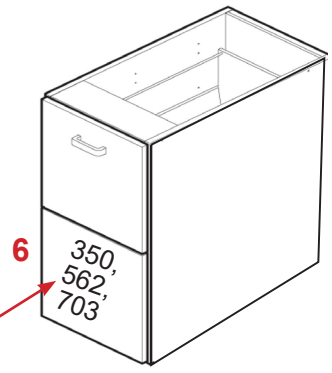

- Alempi laatikko kiinnitetään <u>ylemmästä reikärivistä.</u>

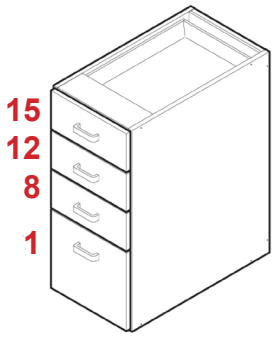

TEN2 -LAATIKKO

- Kaikki matalat laatikot (137 etusarjalla) kiinnitetään <u>ylemmästä reikärivistä.</u>

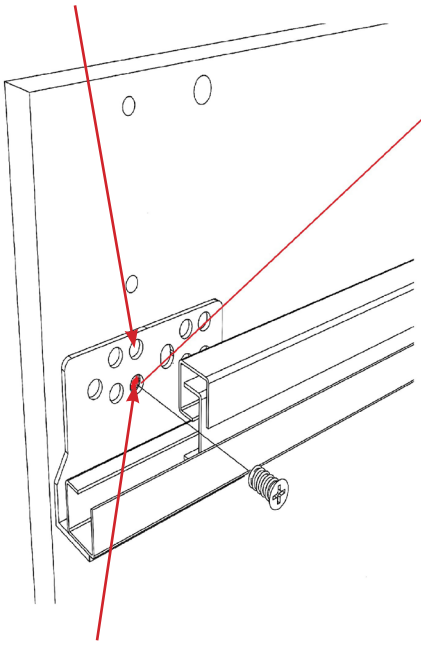

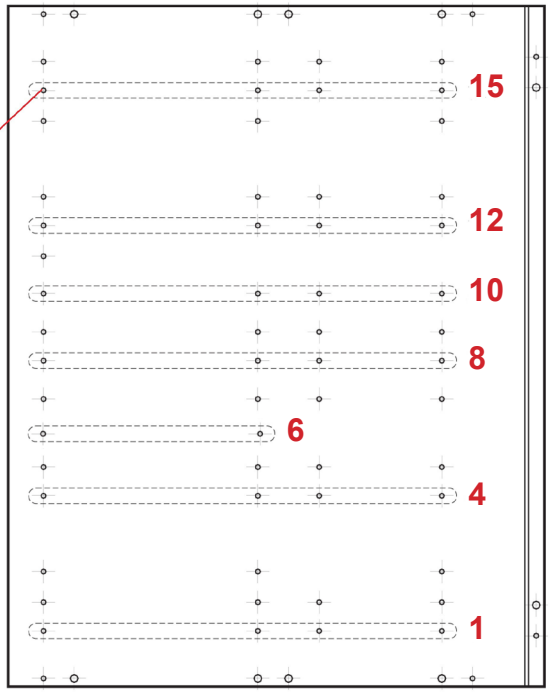

- Kaikki korkeat laatikot (278 ja 350 etusarjoilla) kiinnitetään alemmasta reikärivistä.
- Kiskojen kiinnitykseen suositellaan euroruuvien lisäksi normaaleja 16mm puuruuveja.

A03-12PR

TEN2 LAATIKOSTON KISKOJEN PAIKAT 173 ETULEVYLLÄ

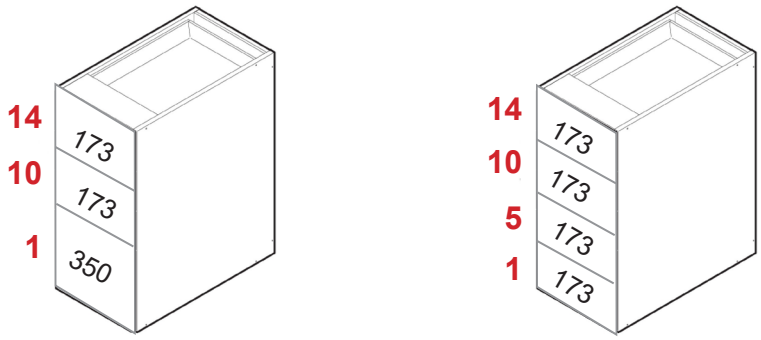

TEN2 LAATIKKO

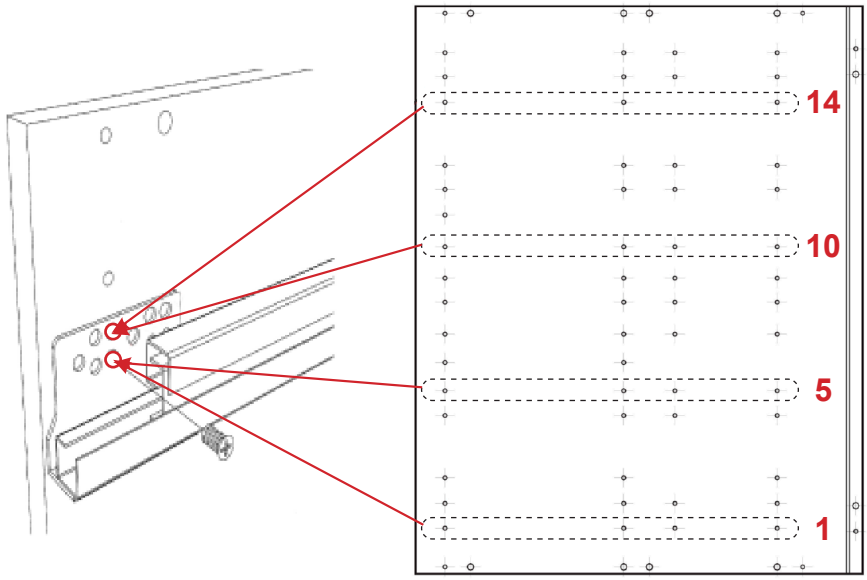

Laatikoiden kiinnityk-set/reikärivit:

1 - Alempi reikärivi
5 - Alempi reikärivi
10 - Ylempi reikärivi
14 - Ylempi reikärivi

• Kiskojen kiinnitykseen suositellaan euroruuvien lisäksi normaaleja 16mm puuruuveja.

TEN2 LAATIKOSTON PORAUKSET 173 ETULEVYLLÄ

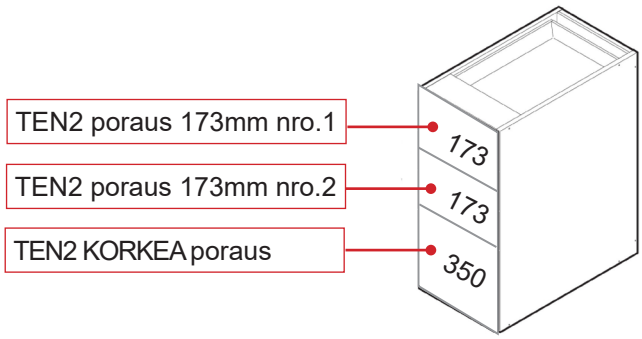

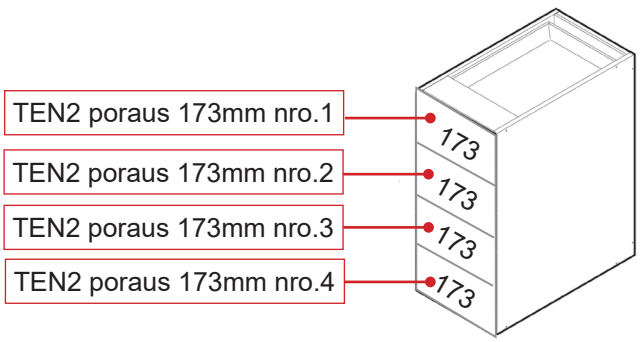

WTR..ALV

KPH-ALLASKAAPPI/-ALASIVUKAAPPI 462 mm

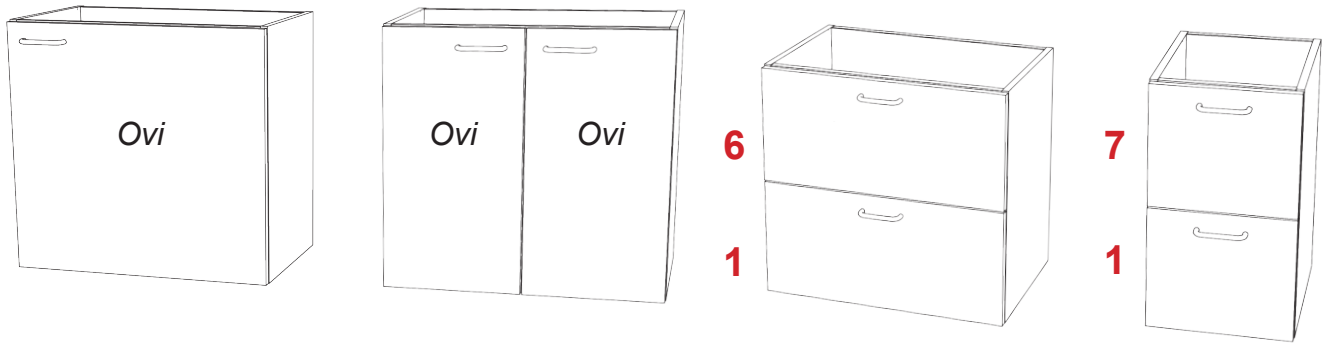

WTR30-60ALV | WTR60-100ALV | WTR60-100ALV | WTR30-40ALV

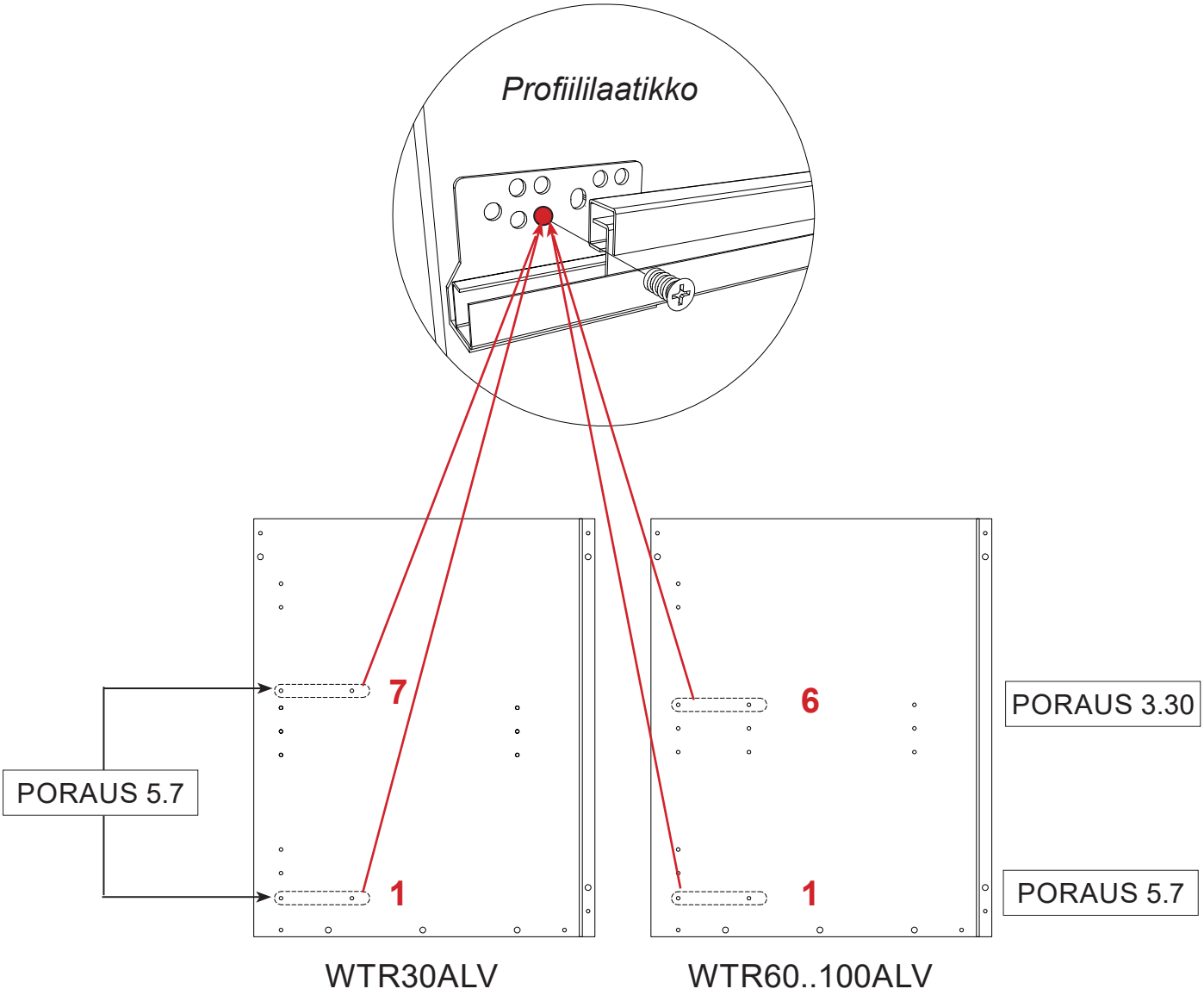

WBR..ALV

KPH-ALLASKAAPPI/-ALASIVUKAAPPI 366 mm

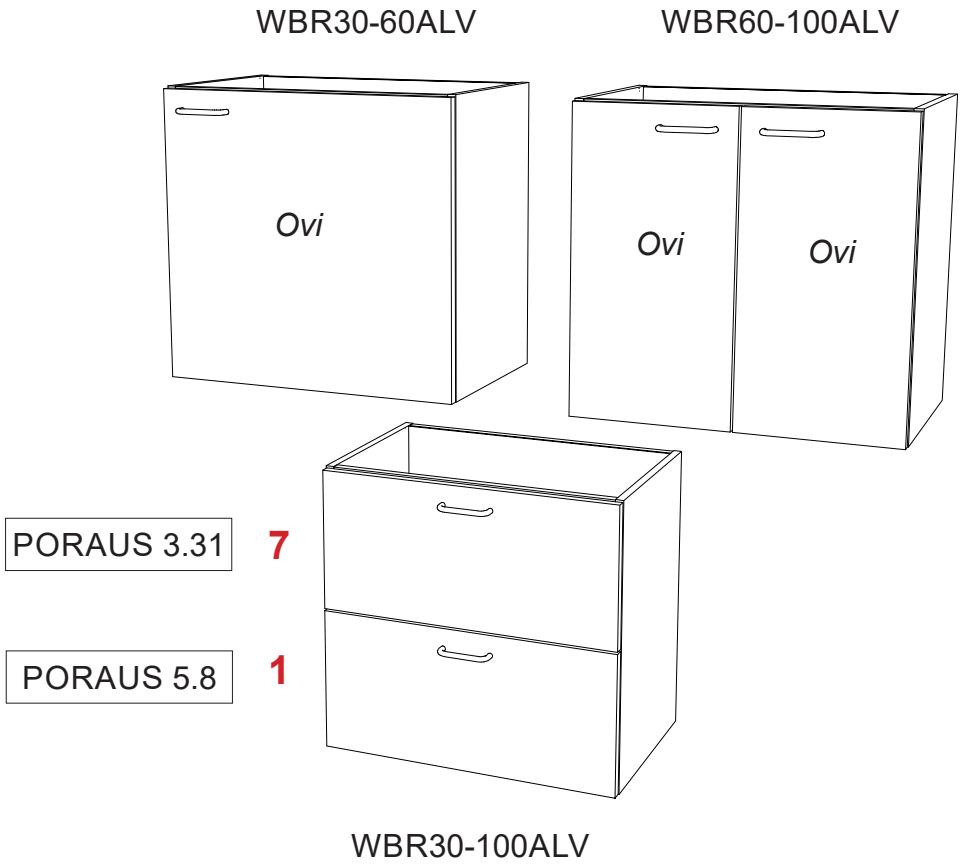

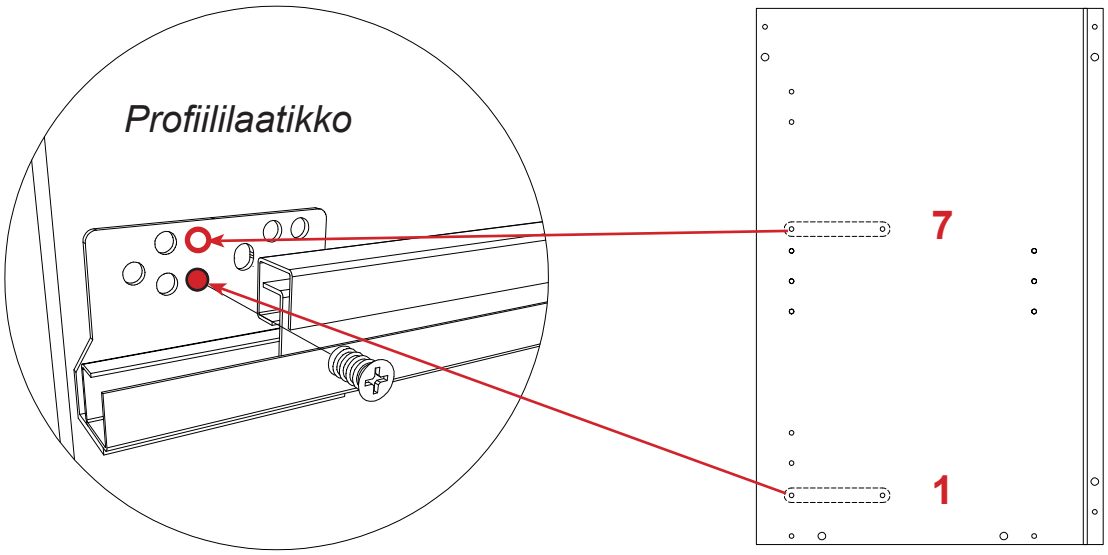

WTR..KAV
WBR..KAV

KPH-KOMEROKAAPPI 1556 mm

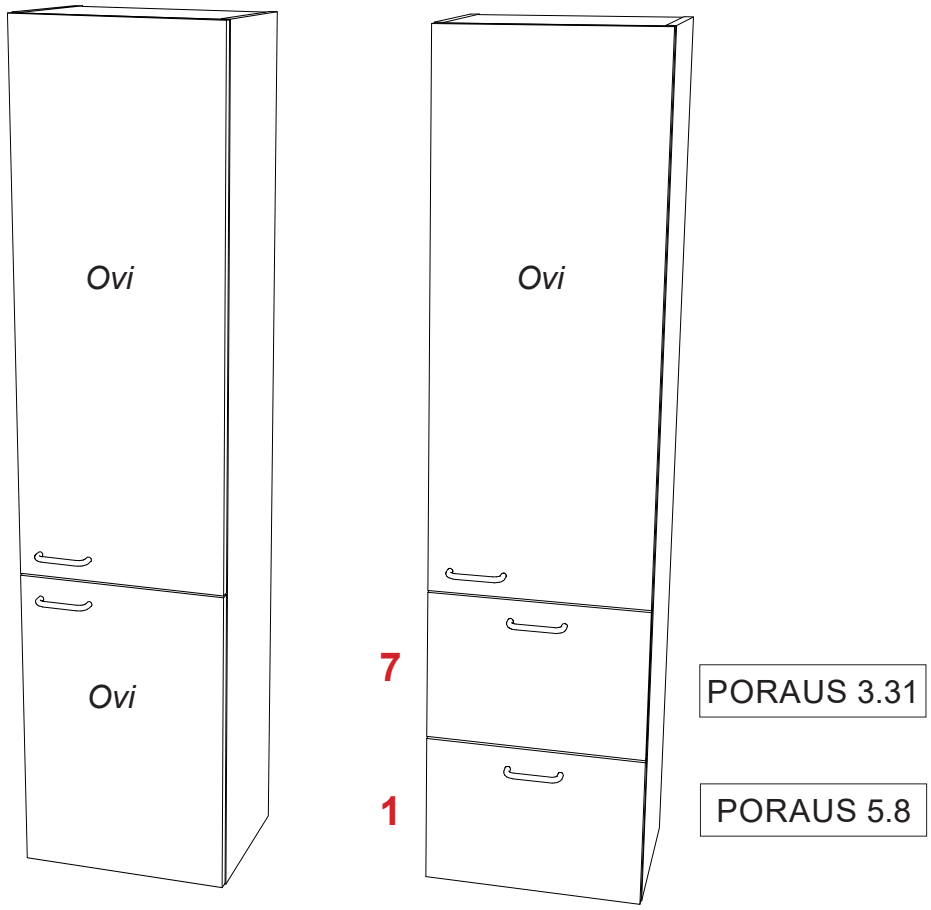

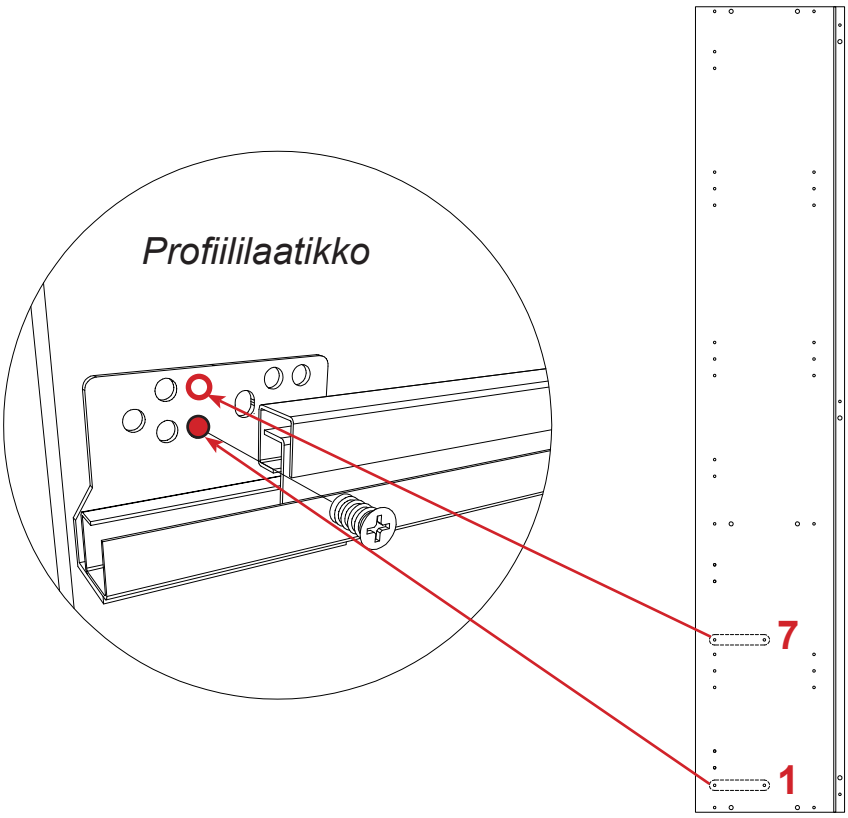

WTR..KKV
WBR..KKV

KPH-KOMEROKAAPPI 1750 mm

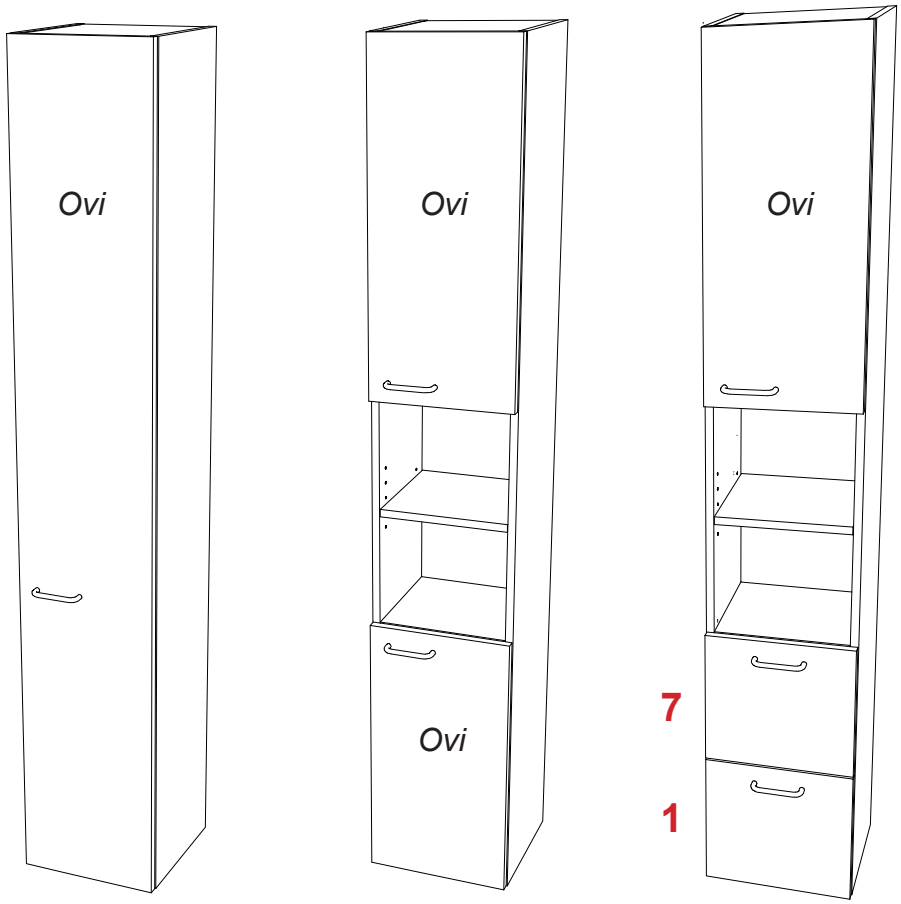

PORAUS 3.31
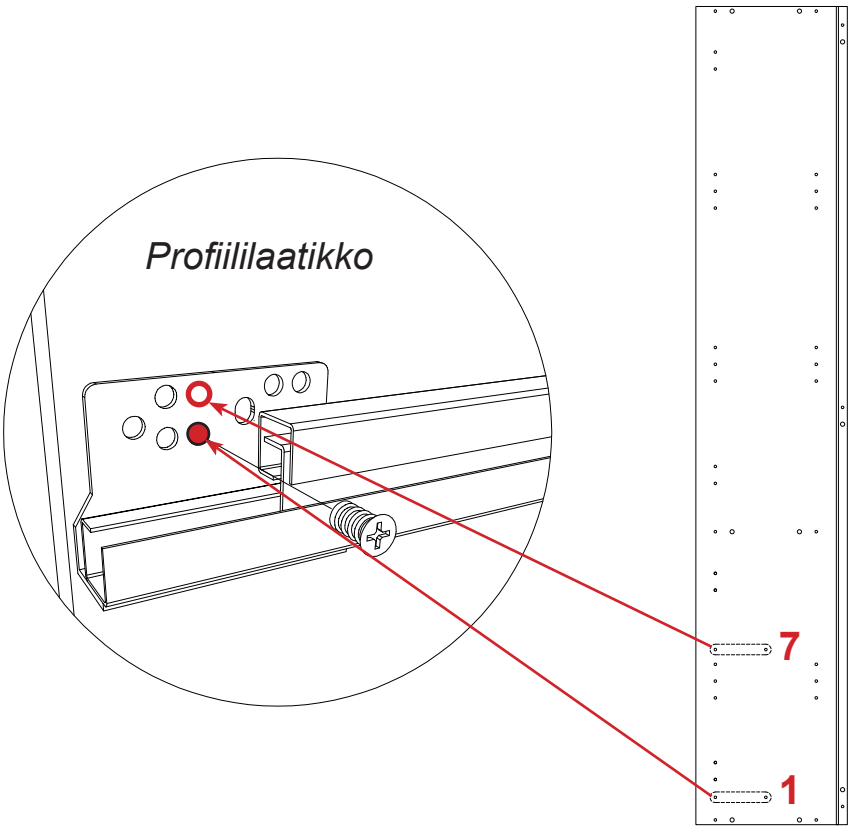
PORAUS 5.8