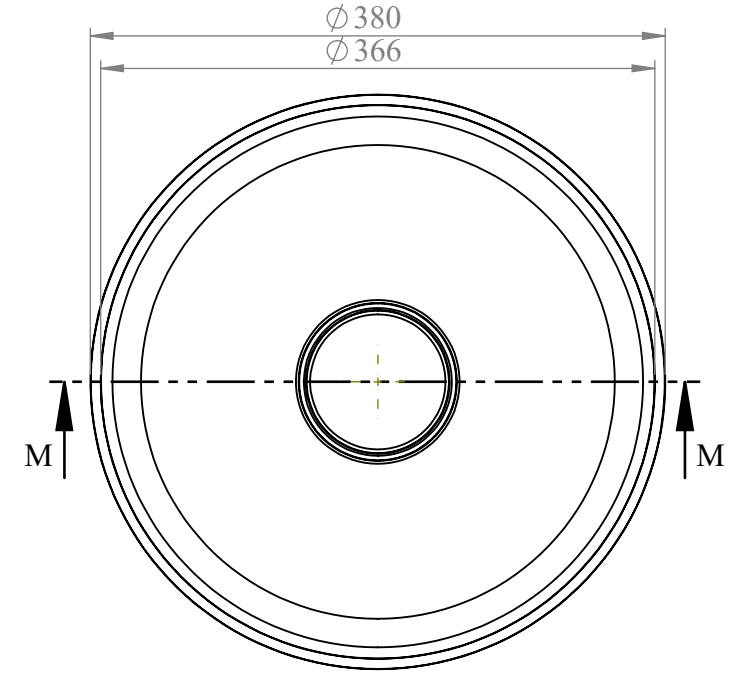

PRZEKRÓJ N-N

	IMIĘ I NAZWISKO	PODPIS	DATA
NARYS.			
ZATWIERDZIŁ			

WERSJA: 3

MATERIAŁ: Lany marmur

NAZWA ROZMIAR:

CAST MARBLE WASHBASIN APANAS 380x380

NR RYSUNKU: .....

KOD TOWARU: .....

SKALA:1:5

ARKUSZ 1 Z 1

A4