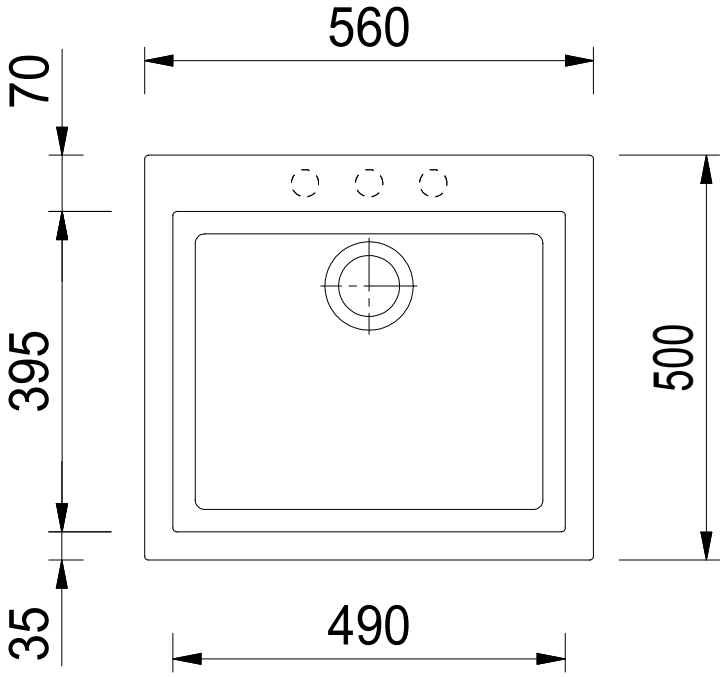
560
70
395
500
35
490

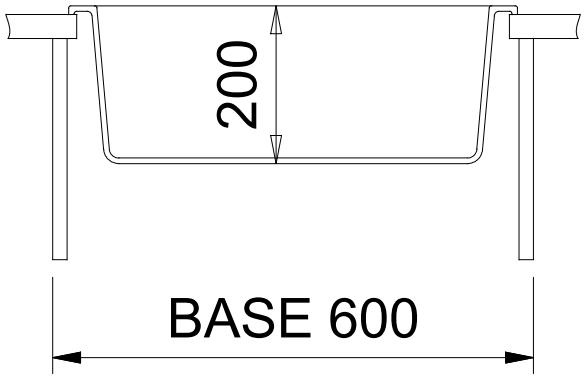
200
BASE 600

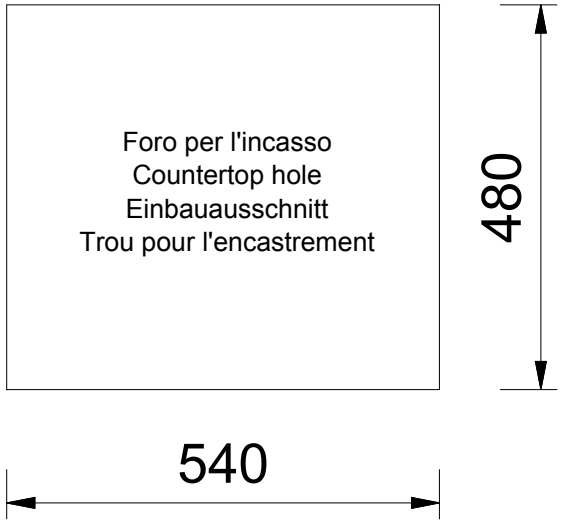
Foro per l'incasso
Countertop hole
Einbauausschnitt
Trou pour l'encastrement
480
540