PYROLYYSIUUNI

- 11 valmistusohjelmaa
- Pyrolyysipuhdistustoiminto
- Lämpötila-alue 50ºC - 250ºC
- Sisäänpainettavat käyttökytkimet
- Digitaalinen näyttö; kellonaika
- 5 tasoa uunipellille/ritilälle
- 1 teleskooppikannakkeet (75%) uunipellille/ ritilälle, siirrettävä
- Täysilasinen panoraamaluukku irrotettavilla laseilla
- Turvaluukku; kylmä pinta (4 irrotettavaa lasia)
- Uuniin sisältyy 1 syvä emalinen uunipelti; 1 kromattu ritilä
- Ei sisällä uunipeltilaatikkoa
- Sisävalo, päällä ruoanvalmistuksen aikana
- Rst / musta lasi
- Leveys 60 cm
- Tilavuus 70 litraa
- 220/240V 50/60Hz
- Energialuokka A
- **Koodi: PR6011XGBKTG** UUNI PYROLYYSI RST 70L

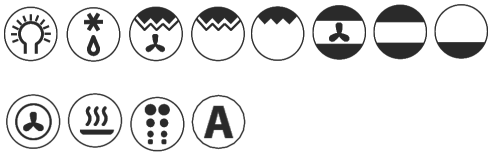

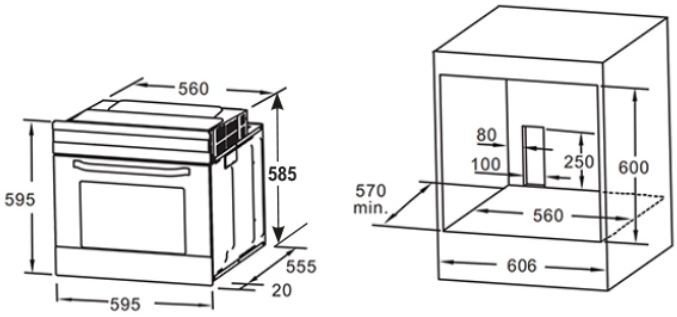

UUNIPELTI MATALA

- Sopii pyrolyysiuuniin
- Lisävaruste
- **Koodi: 122711000003091** UUNIPELTI MATALA PYROLYYSI PR6011XGBKTG